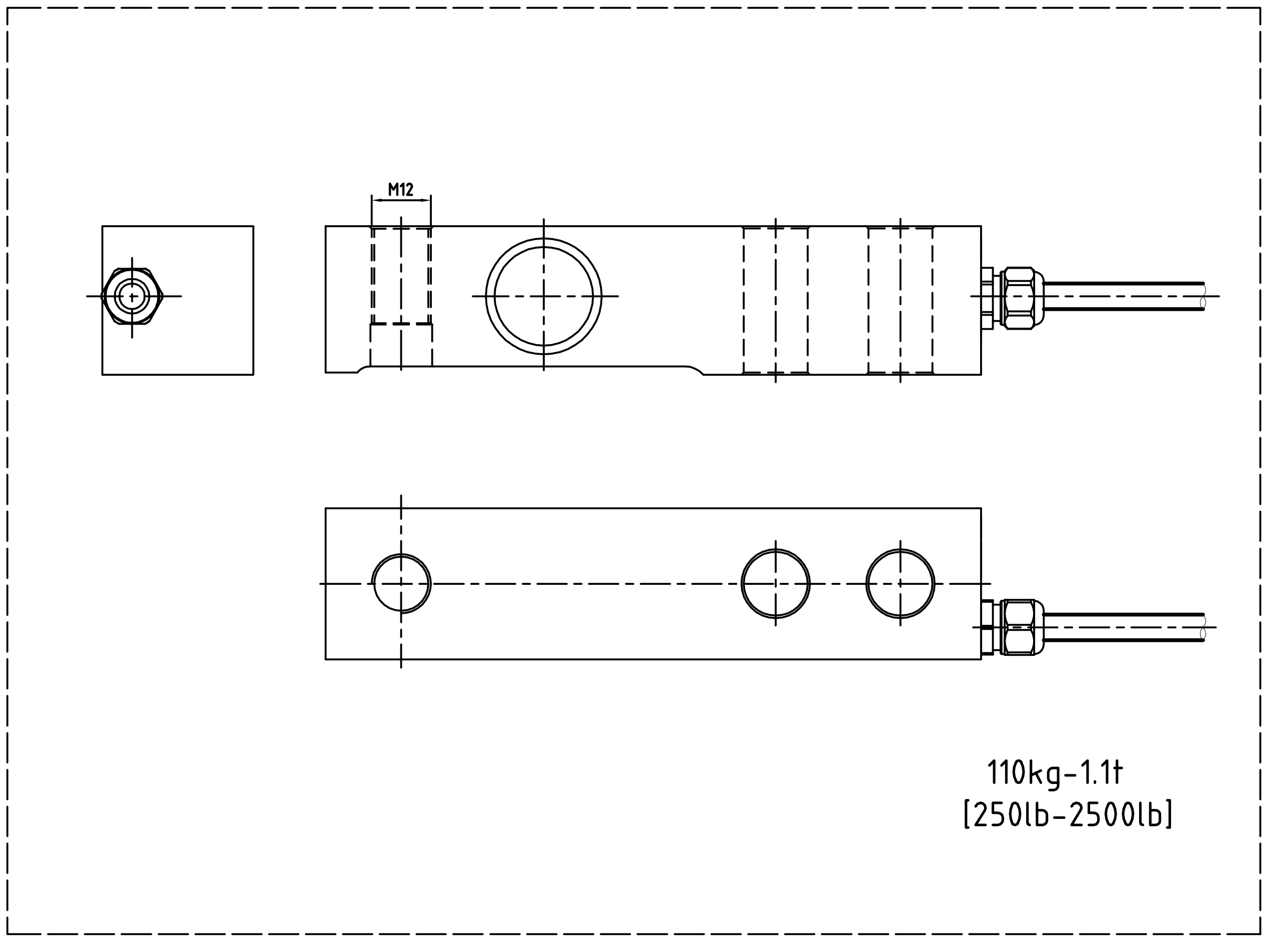

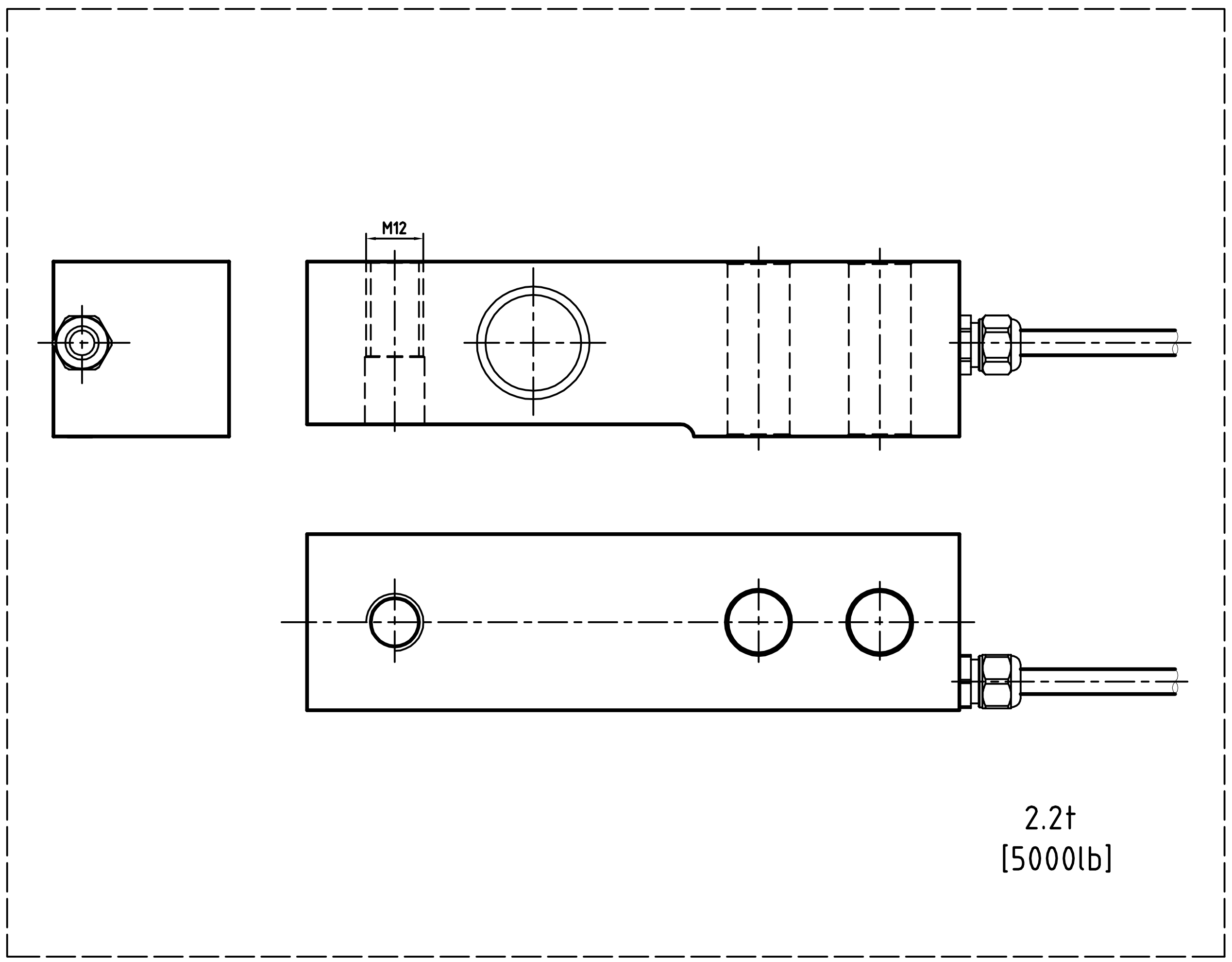

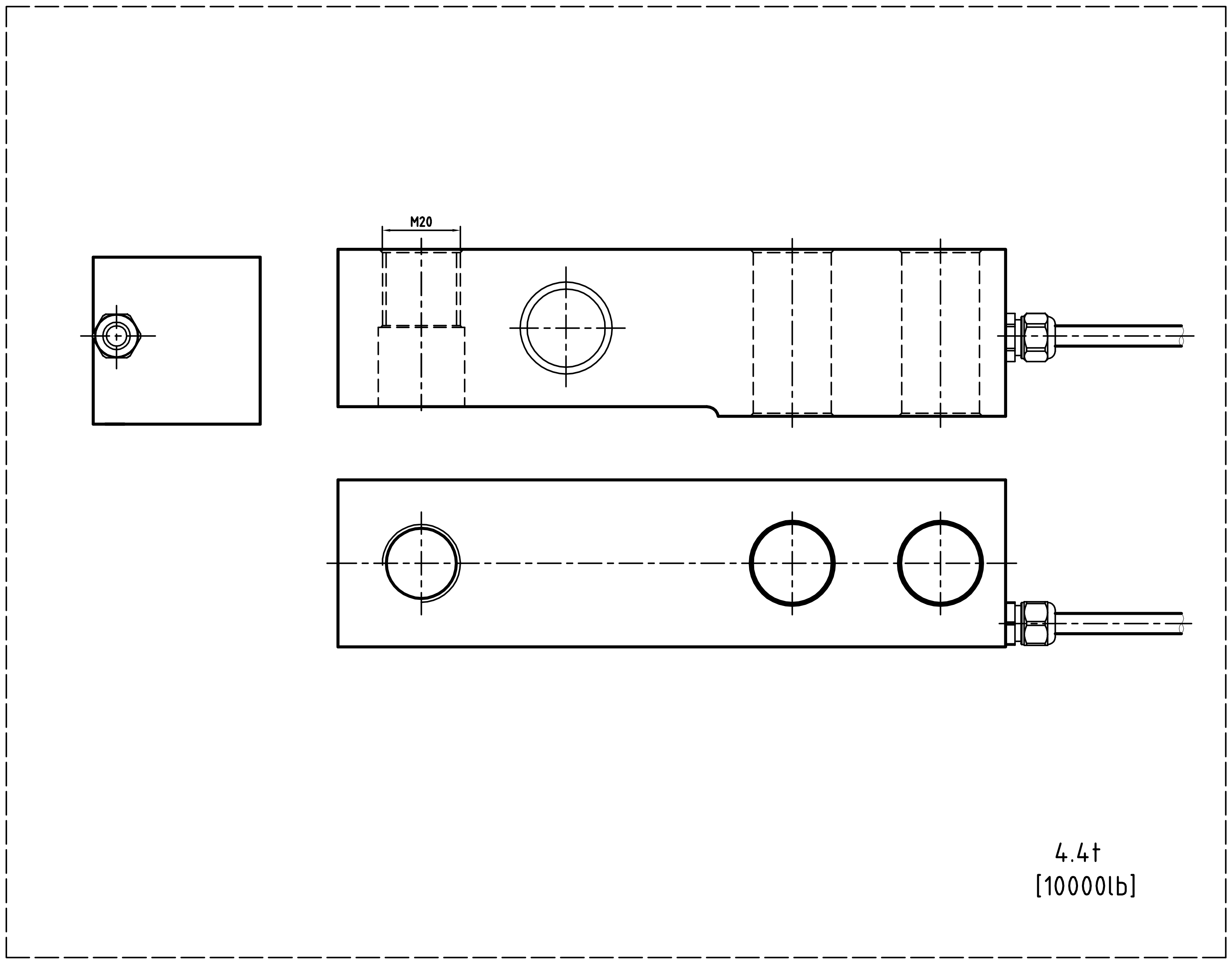

30136762A

版本/VER	更改号/ER,ECN.NO.	更改人/BY	日期/DATE
设计/DRN	王伟	批准/APPD	戴峰
审核/CHECK	许宇军	认证/AGEN	
工艺/MFG	涵友岸	日期/DATE	2015/05/27

FS Num.					
图样阶段/STAGE			SP	重量/WGT	比例/SCALE
S	A	N			1:1
SHEET: 第 1 页 of 共 1 页					

METTLER TOLEDO
MTCN /MTCT / MTCZ

To Scale 2D SLB515

30136762A

认证标记/Appro Mark
○ Metrology
○ Safety
○ Ex